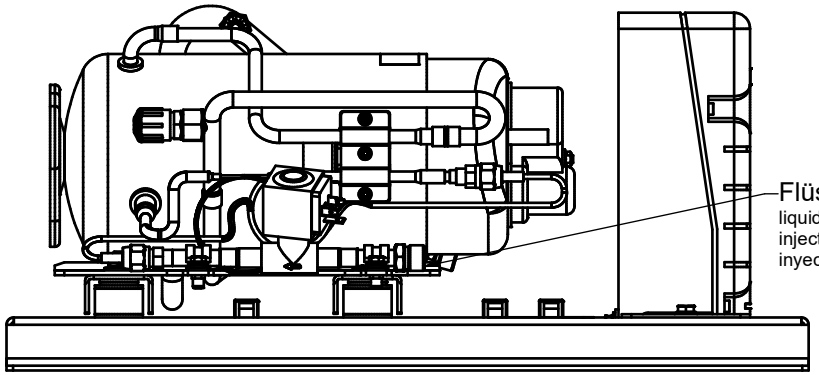

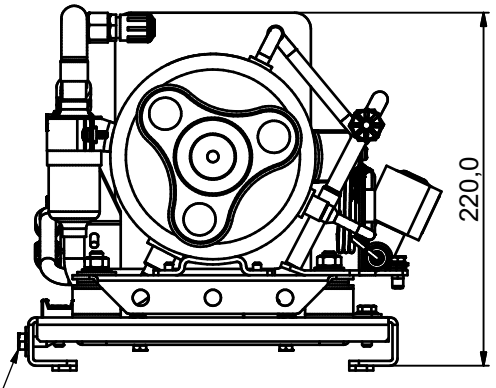

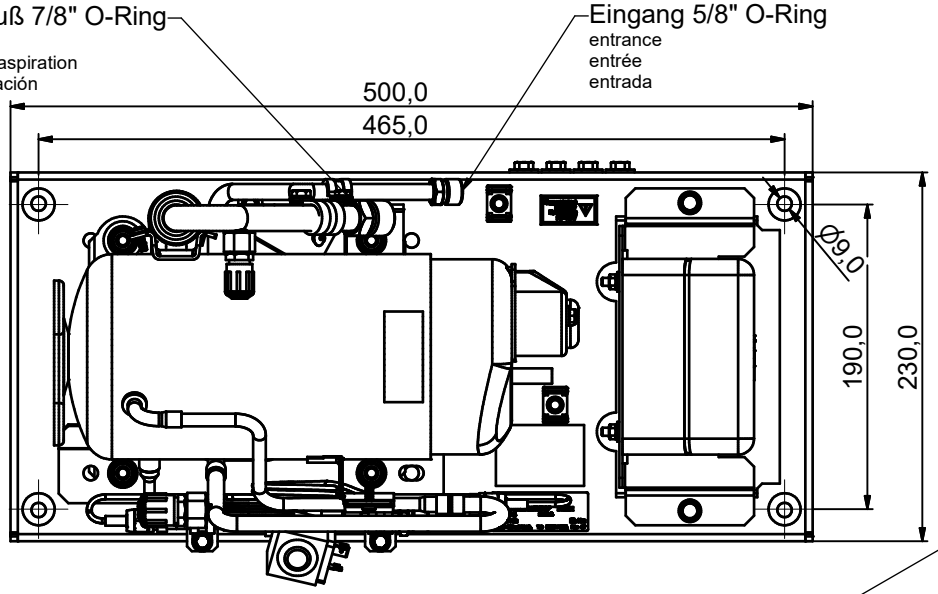

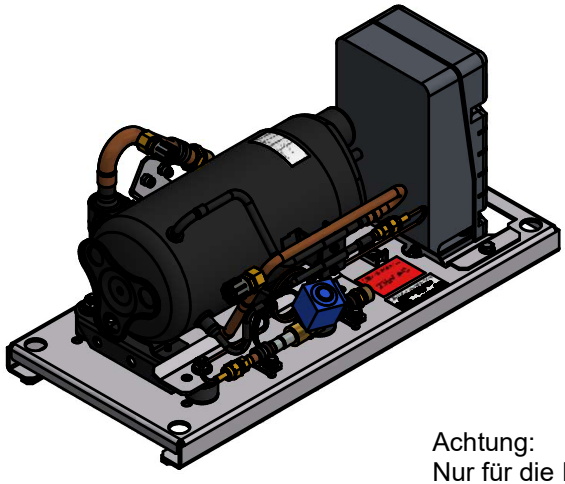

Achtung:
Nur für die Innenmontage geeignet

attention:
only for indoor mounting

R404A (ta=30°C; ti=0°C) 1800W
(ta=30°C; ti=-20°C) 1100W
R134a (ta=30°C; ti=0°C) 1350W

Durch Weiterentwicklung entstehende konstruktive und technische Änderungen behalten wir uns vor!

Angebotszeichnung

Originale dürfen ohne Änderungsantrag nicht verändert werden.

Nr.	Änderungen	Datum	Name

Kälteleistung:
cooling capacity:
puissance frigorifique:

Heizleistung:
heating capacity:
puissance de chauffage:

Luftvolumen:
air volume:
débit d'air l evaporateur:

Stromaufnahme:
current consumption:
courant absorbé:

Spannung	Artikel Nummer	Gewicht
230 V	BKO-KOMSTA006	18,5 kg

Diese Zeichnung verbleibt unser Eigentum. Vervielfältigung, Verwertung oder Mitteilung an dritte Personen hat zivil- und strafrechtliche Folgen. (Urheberrechtsgesetz. Gesetz gegen den unlauteren Wettbewerb BGB).

KONVEKTA
Thermo Systems
KÜHL- & KLIMAANLAGEN D-34607 SCHWALMSTADT

	Datum	Name
Gez.	31.05.2021	St.Schütz
Gepr.		
Norm		

Hermetikkompressor
hermetic-compressor
compresseur hermétique

Baureihe
BKO-KOMSTA006
Zeichnungs-Nr.
KOKOM006G1

Dateiablage: V:\Inventor-5\1-USER\Tb6\TB6-Diverses\2D-Ableitung\KOKOM006G1.idw